女子団体
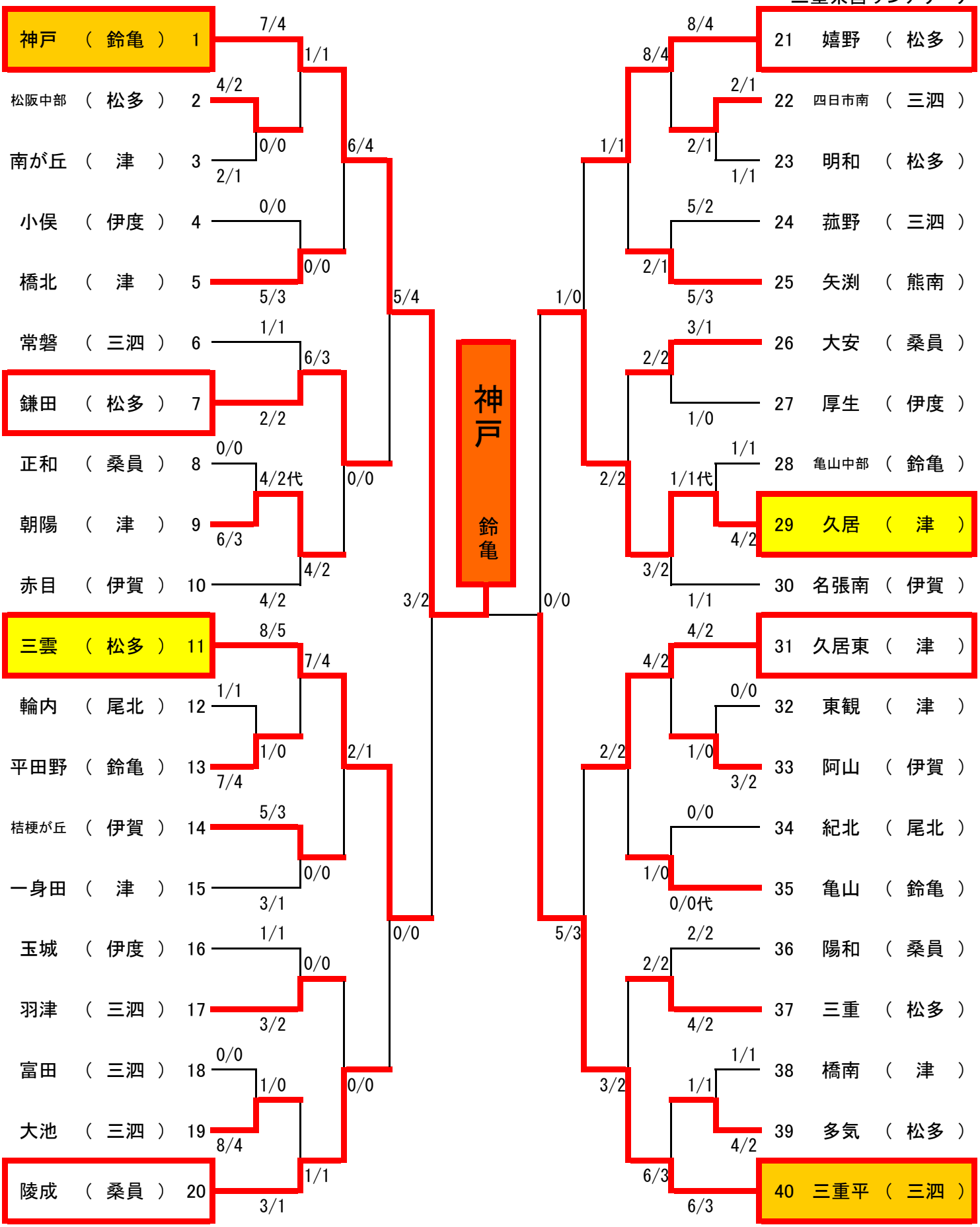
三重県中学校剣道大会
2021年7月26日(月)
三重県営サンアリーナ